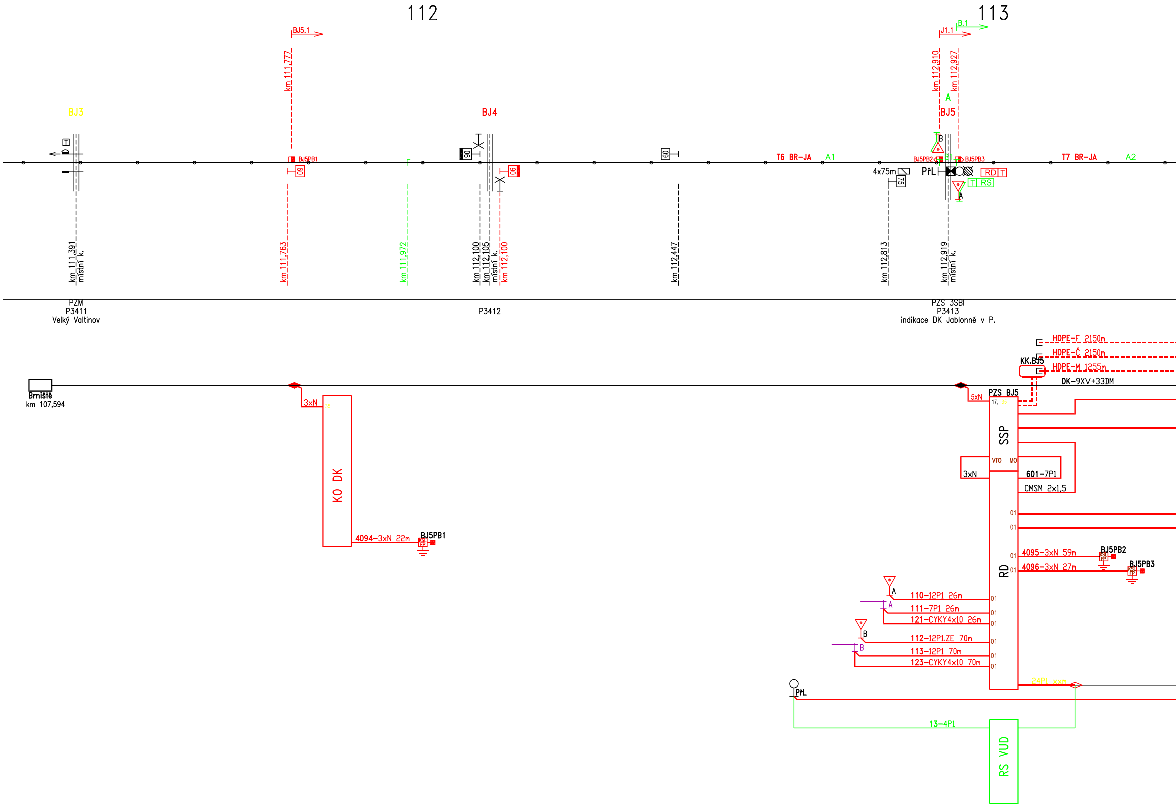
112
113
BJ5.1
J1.1
B.1
km 111,777
km 112,910
km 112,927
A
BJ3
BJ4
BJ5
T
B
BJ5PB1
60
90
60
60
T6 BR-JA
A1
BJ5PB2
B1
BJ5PB3
T7 BR-JA
A2
4x75m
75
PřL
RD
T
T
RS
A
km 111,391
místní k.
km 111,763
km 111,972
km 112,100
km 112,105
místní k.
km 112,100
km 112,447
km 112,813
km 112,919
místní k.
PZM
P3411
Velký Valtinov
P3412
PZS 3SBI
P3413
indikace DK Jablonné v P.
HDPE-F 2150m
HDPE-Č 2150m
KK.BJ5
HDPE-M 1255m
DK-9XV+33DM
Brniště
km 107,594
3xN
KO DK
4094-3xN 22m
BJ5PB1
5xN
PZS BJ5
17, 35
SSP
VTO
MO
3xN
601-7P1
CMSM 2x1,5
01
01
01
4095-3xN 59m
BJ5PB2
01
4096-3xN 27m
BJ5PB3
RD
A
110-12P1 26m
01
A
111-7P1 26m
01
121-CYKY4x10 26m
01
B
112-12P1.ZE 70m
01
B
113-12P1 70m
01
123-CYKY4x10 70m
01
24P1 xxm
PřL
13-4P1
RS VUD

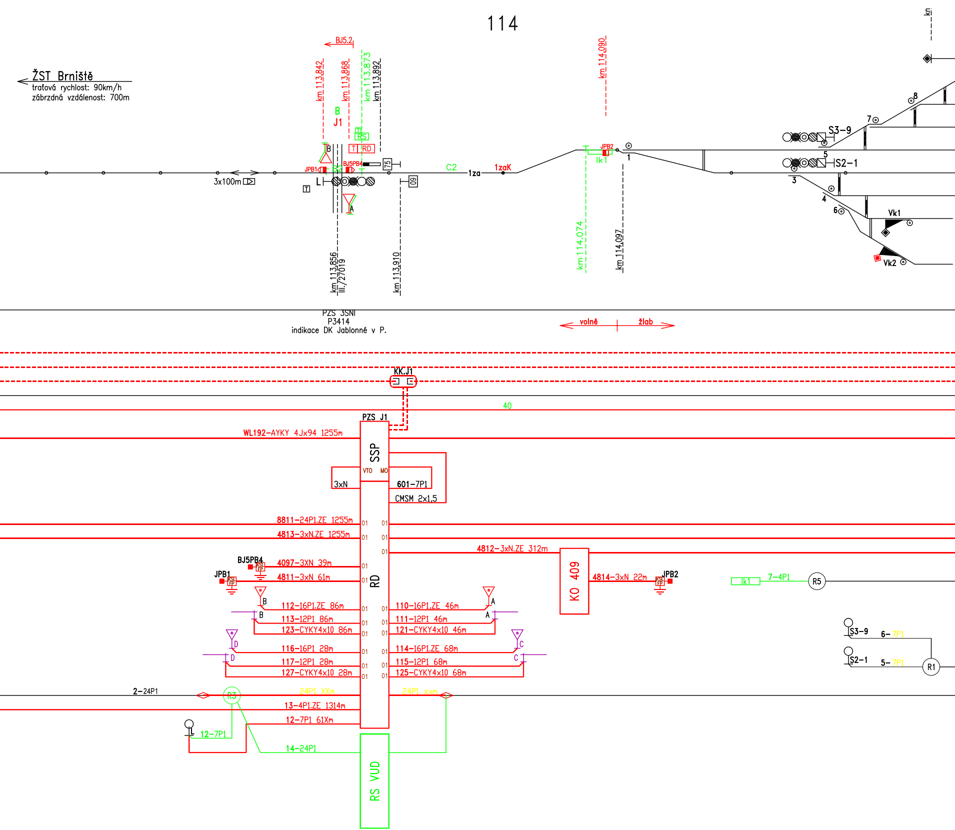
114
km
ŽST Brniště
traťová rychlost: 90km/h
zábrzdná vzdálenost: 700m
BJ5.2
km 113,842
km 113,868
km 113,873
km 113,892
B
J1
RS
T RD
JPB1
B
B2
BJ5PB4
75
L
T
A
09
3x100m
C2
1za
1zaK
km 114,090
JPB2
Ik1
1
km 113,856
III./27019
km 113,910
km 114,074
km 114,097
S3-9
S2-1
8
7
5
3
4
6
Vk1
Vk2
PZS 3SNI
P3414
indikace DK Jablonné v P.
volně
žlab
KK.J1
40
PZS J1
WL192-AYKY 4Jx94 1255m
SSP
VTO
MO
3xN
601-7P1
CMSM 2x1,5
8811-24P1.ZE 1255m
4813-3xN.ZE 1255m
4812-3xN.ZE 312m
KO 409
BJ5PB4
4097-3XN 39m
JPB1
4811-3xN 61m
RD
4814-3xN 22m
JPB2
Ik1
7-4P1
R5
B
112-16P1.ZE 86m
113-12P1 86m
123-CYKY4x10 86m
A
110-16P1.ZE 46m
111-12P1 46m
121-CYKY4x10 46m
D
116-16P1 28m
117-12P1 28m
127-CYKY4x10 28m
C
114-16P1.ZE 68m
115-12P1 68m
125-CYKY4x10 68m
S3-9
6-7P1
S2-1
5-7P1
R1
2-24P1
R3
24P1 XXm
24P1 xxm
13-4P1.ZE 1314m
12-7P1 61Xm
L
12-7P1
14-24P1
RS VUD
01

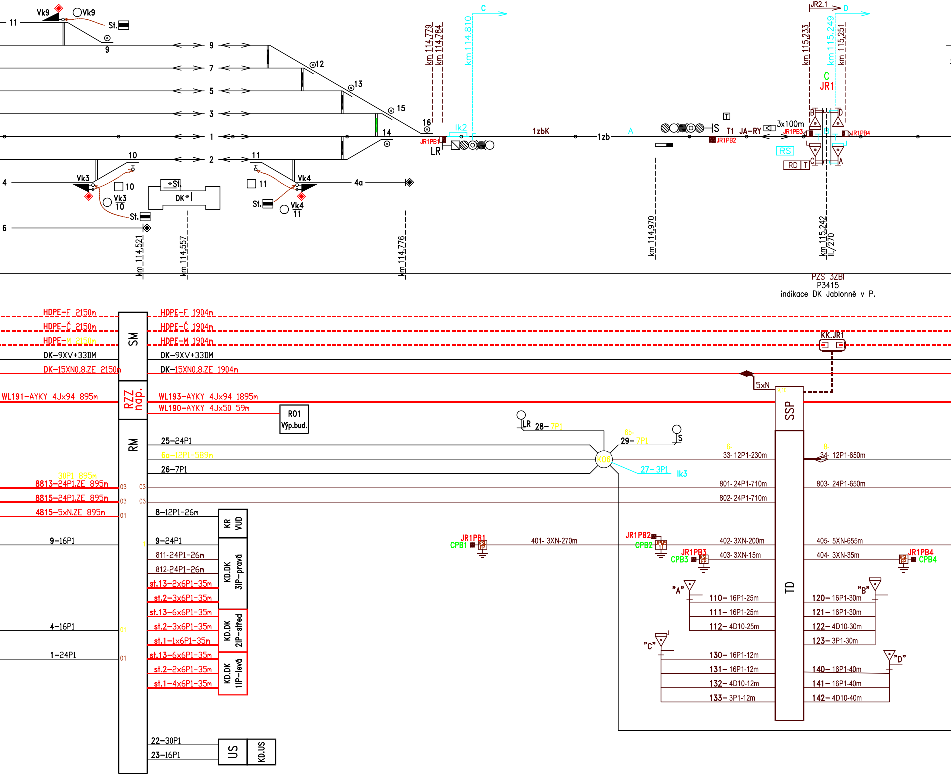
Vk9
Vk9
St.
11
9
7
5
3
1
2
4
6
4a
12
13
15
16
14
10
11
Vk3
10
Vk3
10
St.
St.
DK
Vk4
11
St.
Vk4
11
km 114,521
km 114,557
km 114,776
km 114,779
km 114,784
km 114,810
C
Ik2
JR1PB1
LR
1zbK
1zb
A
S
T
T1
JA-RY
3x100m
JR1PB2
JR1PB3
JR1PB4
JR2.1
D
km 115,233
km 115,249
km 115,251
C
JR1
RS
RD
T
km 114,970
km 115,242
II./270
PZS 3ZBI
P3415
indikace DK Jablonné v P.
HDPE-F 2150m
HDPE-Č 2150m
HDPE-M 2150m
DK-9XV+33DM
DK-15XN0,8,ZE 2150m
WL191-AYKY 4Jx94 895m
30P1 895m
8813-24P1,ZE 895m
8815-24P1,ZE 895m
4815-5xN,ZE 895m
9-16P1
4-16P1
1-24P1
SM
RZZ nap.
RM
HDPE-F 1904m
HDPE-Č 1904m
HDPE-M 1904m
DK-9XV+33DM
DK-15XN0,8,ZE 1904m
WL193-AYKY 4Jx94 1895m
WL190-AYKY 4Jx50 59m
R01
Výp.bud.
25-24P1
6a-12P1-589m
26-7P1
8-12P1-26m
9-24P1
811-24P1-26m
812-24P1-26m
st.13-2x6P1-35m
st.2-3x6P1-35m
st.13-6x6P1-35m
st.2-3x6P1-35m
st.1-1x6P1-35m
st.13-6x6P1-35m
st.2-2x6P1-35m
st.1-4x6P1-35m
KR VUD
KD.DK 3IP-pravá
KD.DK 2IP-střed
KD.DK 1IP-levá
22-30P1
23-16P1
US
KD.US
KK.JR1
5xN
SSP
TD
LR
28- 7P1
6b-
29- 7P1
S
K06
27-3P1
Ik3
6-
33- 12P1-230m
8-
34- 12P1-650m
801- 24P1-710m
802- 24P1-710m
803- 24P1-650m
JR1PB1
CPB1
401- 3XN-270m
JR1PB2
CPB2
JR1PB3
CPB3
402- 3XN-200m
403- 3XN-15m
405- 5XN-655m
404- 3XN-35m
JR1PB4
CPB4
"A"
110- 16P1-25m
111- 16P1-25m
112- 4D10-25m
"B"
120- 16P1-30m
121- 16P1-30m
122- 4D10-30m
123- 3P1-30m
"C"
130- 16P1-12m
131- 16P1-12m
132- 4D10-12m
133- 3P1-12m
"D"
140- 16P1-40m
141- 16P1-40m
142- 4D10-40m

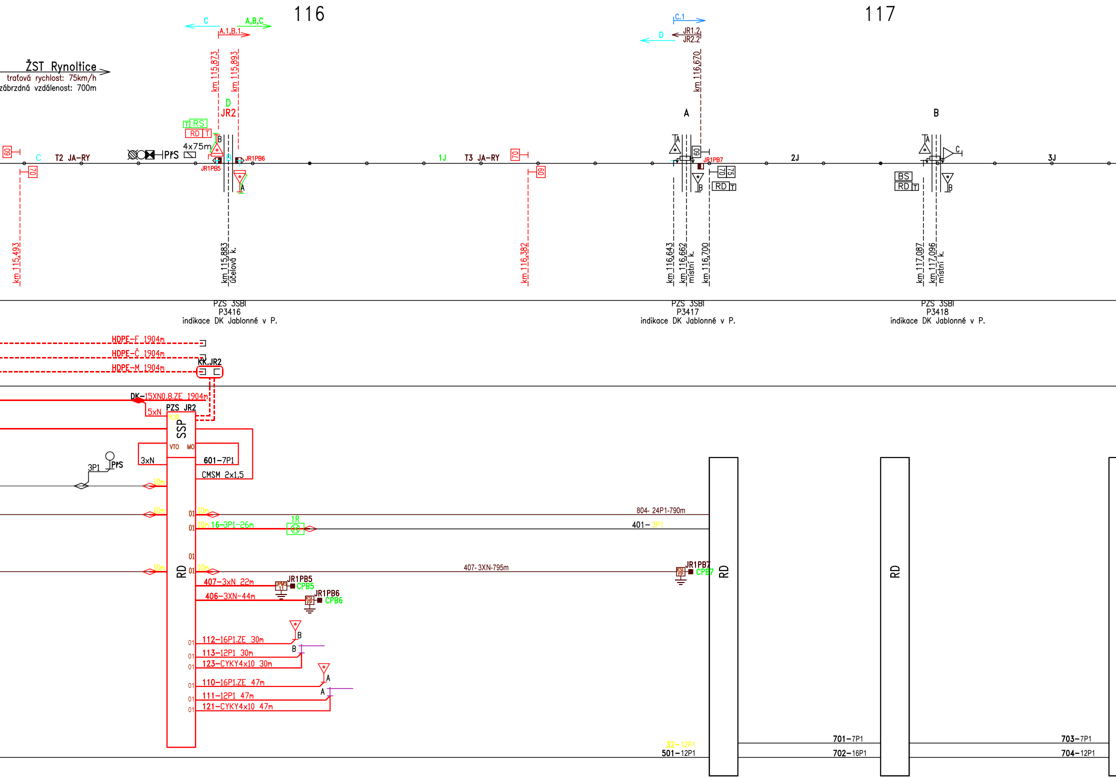
116
117
C
A,B,C
A.1,B.1
C.1
D
JR1.2
JR2.2
ŽST Rynoltice
traťová rychlost: 75km/h
zábrzdná vzdálenost: 700m
km 115,873
km 115,893
km 116,670
D
JR2
T RS
RD T
4x75m
PřS
60
70
C
T2 JA-RY
JR1PB5
JR1PB6
A
B
1J
T3 JA-RY
70
60
A
JR1PB7
60
70
75
RD T
2J
B
BS
RD T
C
3J
km 115,493
km 115,883
účelová k.
km 116,382
km 116,643
km 116,662
místní k.
km 116,700
km 117,087
km 117,096
místní k.
PZS 3SBI
P3416
indikace DK Jablonné v P.
PZS 3SBI
P3417
indikace DK Jablonné v P.
PZS 3SBI
P3418
indikace DK Jablonné v P.
HDPE-F 1904m
HDPE-Č 1904m
HDPE-M 1904m
KK.JR2
DK-15XN0,8ZE 1904m
5xN
PZS JR2
SSP
VTO
MO
3xN
601-7P1
CMSM 2x1,5
3P1
PřS
10m
01
804- 24P1-790m
10m 16-3P1-26m
1R
401- 3P1
407- 3XN-795m
JR1PB7
CPB7
RD
407-3xN 22m
JR1PB5
CPB5
406-3XN-44m
JR1PB6
CPB6
112-16P1,ZE 30m
B
113-12P1 30m
123-CYKY4x10 30m
110-16P1,ZE 47m
A
111-12P1 47m
121-CYKY4x10 47m
RD
RD
32-12P1
501-12P1
701-7P1
702-16P1
703-7P1
704-12P1

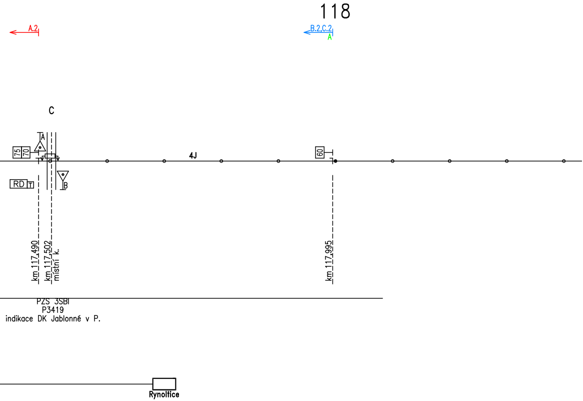
118
A.2
B.2,C.2
A
C
A
75
70
4J
60
RD
T
B
km 117,490
km 117,502
místní k.
km 117,995
PZS 3SBI
P3419
indikace DK Jablonné v P.
Rynoltice

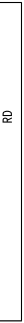

Revitalizace Liberec – Česká Lípa (mimo)
K dořešení
Nové PZS P3415
Rušené PZS P3415
Nové
Rušené

1

05. 2024 Ing. L. Francouz NTD group a.s.

Oprava přejezdových zabezpečovacích zařízení v úseku Brniště – Rynoltice Kabelové schéma	Číslo výkresu 1001